# Asist®

# AEIW120-DC2
# AEIW160-DC2

- Instrukcja obsługi

PL – INWERTOR SPAWALNICZY

## SYMBOLS

Narzędzie jest przeznaczone jedynie do użycia domowego lub hobbystycznego.

Przed pierwszym użyciem uważnie przeczytaj instrukcję obsługi.

Niebezpieczeństwo

Używaj środków ochrony słuchu

Używaj środków ochrony wzroku

Używaj maski ochronnej

Podwójna izolacja

Niebezpieczeństwo porażenia prądem elektrycznym

Nie wystawiać na działanie deszczu lub wody

**oryginalne instrukcje**

A

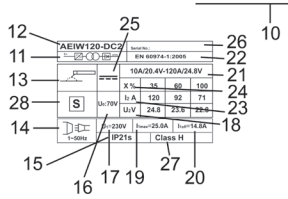


## OGÓLNA INSTRUKCJA BEZPIECZEŃSTWA

Z niniejszą instrukcją bezpieczeństwa należy się szczegółowo zapoznać, zapamiętać ją oraz zachować

OSTRZEŻENIE: w związku z ochroną przed porażeniem prądem elektrycznym, zranieniem osób oraz niebezpieczeństwem powstania pożaru należy przy eksploatacji maszyn elektrycznych oraz elektrycznych narzędzi respektować i przestrzegać następujących zasad bezpieczeństwa. Pod pojęciem „narzędzi elektrycznych" rozumie się we wszystkich poniższych wytycznych narzędzia zasilane z sieci (kablem zasilającym), oraz narzędzia zasilane bateriami - akumulatorami (bez kabla zasilającego).

Przechowaj wszelkie ostrzeżenia oraz instrukcje, w celu wykorzystania w przyszłości.

1. Środowisko pracy

a) Utrzymuj miejsce pracy w czystości oraz dbaj o dobre oświetlenie. Bałagan i niedoświetlone miejsca na stanowisku pracy bywają przyczyną urazów. U prządnij narzędzia, których właśnie nie używasz.

b) Nie używaj elektrycznych narzędzi w środowisku zagrożonym powstaniem pożaru lub wybuchem, to znaczy w miejscach, gdzie występują łatwopalne ciecze, gazy lub pył. Na komutatorze narzędzia elektrycznego powstaje iskrzenie, które może być przyczyną zapalenia pyłu lub oparów.

c) Przy eksploatacji narzędzi elektrycznych należy ograniczyć dostęp do obszaru pracy osobom niepowołanym, zwłaszcza dzieciom! Jeżeli stracisz koncentrację, możesz stracić kontrolę nad przeprowadzoną czynnością. W żadnym przypadku nie zostawiaj narzędzia elektrycznego bez nadzoru. Podejmij wszelkie kroki, aby uniemożliwić dostęp do urządzenia zwierzętom.

2. Bezpieczeństwo elektryczne

a) Wtyczka kabla zasilającego narzędzia elektrycznego musi odpowiadać gniazdku sieciowemu. Nigdy w żaden sposób nie modyfikuj wtyczki. W przypadku narzędzi, które mają na wtyczce kabla zasilającego bolec zabezpieczający, nie używaj rozgałęziaczy ani innych adapterów. Nieuszkodzone wtyczki i odpowiednie gniazdka ograniczą niebezpieczeństwo porażenia prądem elektrycznym. Uszkodzone lub poplątane kable zasilające zwiększają ryzyko niebezpieczeństwa porażenia prądem elektrycznym. Jeżeli kabel sieciowy jest uszkodzony, konieczne jest zastąpienie go nowym kablem sieciowym, który można pozyskać w autoryzowanym punkcie serwisowym lub u dostawcy.

b) Wystrzegaj się kontaktu ciała z uziemionymi przedmiotami, jak np. rury, grzejniki centralnego ogrzewania, kuchenki gazowe czy chłodziarki. Niebezpieczeństwo porażenia prądem elektrycznym jest większe, jeżeli twoje ciało ma kontakt z ziemią.

c) Nie narażaj narzędzia elektrycznego na deszcz, wilgoć lub zmoczenie. Nigdy nie dotykaj narzędzia elektrycznego mokrymi rękoma. Nigdy nie myj narzędzia elektrycznego pod bieżącą wodą ani nie zanurzaj go w wodzie.

d) Nie używaj kabla zasilającego do innego celu niż jest przeznaczony.

Nigdy nie noś i nie ciągnij narzędzia elektrycznego za kabel zasilający. Nie wyciągaj wtyczki z gniazdka poprzez ciągnięcie za kabel. Nie dopuść do mechanicznego uszkodzenia kabli elektrycznych ostrymi lub gorącymi przedmiotami.

e) Narzędzie elektryczne zostało wyprodukowane wyłącznie do zasilania zmiennym prądem elektrycznym.

Zawsze kontroluj, czy napięcie elektryczne odpowiada informacjom zamieszczonym na tabliczce znamionowej narzędzia.

f) Nigdy nie pracuj z narzędziem, które ma uszkodzony kabel elektryczny lub wtyczkę, lub spadło na ziemię i jest w jakikolwiek sposób uszkodzone.

g) W przypadku użycia kabla przedłużającego, zawsze sprawdzaj, czy jego parametry techniczne odpowiadają danym zamieszczonym na tabliczce znamionowej narzędzia. Jeżeli narzędzie jest używane na zewnątrz, używaj kabla przedłużającego odpowiedniego do użytkowania na zewnątrz. Przy użyciu bębnów przedłużających konieczne
jest ich rozwinięcie, aby nie dochodziło do przegrzania kabla.

h) Jeżeli elektryczne narzędzie jest używane w wilgotnych pomieszczeniach lub na zewnątrz, jego użytkowanie jest dozwolone tylko wtedy, jeżeli jest podłączone do obwodu elektrycznego z wyłącznikiem różnicowoprądowym ≤30 mA. Wykorzystanie elektrycznego obwodu z wyłącznikiem /RCD/ obniża ryzyko porażenia prądem elektrycznym.

i) Ręczne narzędzie elektryczne trzymaj wyłącznie za zaizolowane obszary przeznaczone do chwytu, ponieważ w trakcie eksploatacji może dojść do kontaktu sprzętu tnącego czy wiercącego z ukrytym przewodem lub ze sznurem zasilającym narzędzia.

3. Bezpieczeństwo osób

a) Przy używaniu narzędzia elektrycznego bądź uważny i ostrożny, poświęcaj maksymalną uwagę czynności, którą wykonujesz. Skup się na pracy. Nie pracuj z narzędziem elektrycznym, jeżeli jesteś zmęczony lub jesteś pod wpływem narkotyków, alkoholu lub leków. Również chwilowa nieuwaga przy używaniu narzędzia elektrycznego może prowadzić do poważnego urazu osób. Przy pracy z narzędziem elektrycznym nie jedz, nie pij i nie pal.

b) Używaj środków ochronnych. Zawsze używaj środków chroniących wzrok.

Używaj środków ochronnych odpowiadających rodzajowi pracy, którą wykonujesz. Środki ochronne, jak na przykład respirator, antypoślizgowe obuwie ochronne, nakrycie głowy lub ochrona słuchu używane w zgodzie z warunkami pracy, obniżają ryzyko zranienia osób.

c) Wystrzegaj się nieumyślnego załączania narzędzia. Nie przenoś narzędzia, które jest podłączone do sieci elektrycznej z palcem na włączniku lub spuście. Przed przyłączeniem do napięcia elektrycznego, upewnij się że włącznik lub spust są w pozycji „wyłączony". Przenoszenie narzędzia z palcem na włączniku lub wkładanie wtyczki narzędzia do gniazdka z załączonym włącznikiem może być przyczyną poważnych urazów.

d) Przed włączeniem narzędzia usuń wszelkie klucze i przyrządy ustawiające. Klucz lub przyrząd nastawiający, który zostanie przymocowany do obracającej się części może być przyczyną zranienia osób.

e) Zawsze utrzymuj stabilną postawę i równowagę. Pracuj tylko tam, gdzie masz bezpieczny dostęp. Nigdy nie przeceniaj własnych sił. Nie używaj narzędzi elektrycznych, jeżeli jesteś zmęczony.

f) Ubierai się w odpowiedni sposób. Używaj odzieży roboczej. Nie noś luźnych ubrań i biżuterii. Dbaj o to, aby twoje włosy, odzież, rękawice lub inne części twojego ciała nie znalazły się zbyt blisko obracających się lub rozgrzanych części narzędzia elektrycznego.

g) Podłącz urządzenie do odsysania pyłu. Jeżeli narzędzie posiada możliwość podłączenia urządzenia do wychwytywania lub odsysania pyłu, zapewnij aby doszło do jego odpowiedniego podłączenia i użytkowania. Wykorzystanie tych urządzeń może ograniczyć niebezpieczeństwo powstające z powodu pyłu.

h) Stabilnie przymocuj obrabiany przedmiot. Użyj ścisku stolarskiego lub imadła w celu zamocowania części, którą będziesz obrabiać.

i) Nie używaj narzędzia elektrycznego, jeżeli jesteś pod wpływem alkoholu, narkotyków, leków lub innych środków odurzających lub uzależniających.

j) Opisywane urządzenie nie jest przeznaczone do użytku przez osoby o obniżonych możliwościach fizycznych, umysłowych, mentalnych (włącznie z dziećmi) lub przez osoby z niewystarczającym doświadczeniem i wiedzą, jeżeli nie znajdują się one pod nadzorem lub nie otrzymały wskazówek dot. użytkowania od osoby odpowiedzialnej za ich bezpieczeństwo.

Dzieci muszą znajdować się pod nadzorem, aby była pewność, że nie bawią się urządzeniem.

4. Używanie narzędzia elektrycznego i jego konserwacja

a) W przypadku jakichkolwiek problemów przy pracy, przed każdym czyszczeniem lub konserwacją, przy każdym przesunięciu oraz po ukończeniu pracy, narzędzie elektryczne należy zawsze odłączyć od sieci elektrycznej. Nigdy nie pracuj z narzędziem elektrycznym, jeżeli jest ono w jakikolwiek sposób uszkodzone.

b) Jeżeli narzędzie zacznie wydawać nienaturalny dźwięk lub zapach, natychmiast zakończ pracę.

c) Nie przeciążaj narzędzia elektrycznego. Narzędzie elektryczne będzie pracować lepiej i bezpieczniej, jeżeli będziesz go używać jedynie przy obrotach, które są dla niego zalecane. Używaj odpowiedniego narzędzia, przeznaczonego dla danej czynności. Odpowiednie narzędzie będzie lepiej i bezpieczniej wykonywać pracę, dla której zostało
skonstruowane.

d) Nie używaj narzędzia elektrycznego, którego nie da się bezpiecznie włączyć i wyłączyć włącznikiem sterowania. Używanie takiego narzędzia jest niebezpieczne. Wadliwe włączniki muszą być naprawione przez certyfikowany serwis.

e) Przed rozpoczęciem regulacji, wymiany oprzętu lub konserwacji odłącz narzędzie od źródła energii elektrycznej. Ten krok ograniczy niebezpieczeństwo przypadkowego uruchomienia.

f) Nieużywane narzędzie elektryczne wyczyść i schowaj tak, by znajdowało się poza zasięgiem dzieci i osób niepowołanych. Narzędzie elektryczne w rękach niedoświadczonych użytkowników może być niebezpieczne. Narzędzie elektryczne przechowuj w suchym i bezpiecznym miejscu.

g) Utrzymuj narzędzie elektryczne w dobrym stanie. Systematycznie kontroluj wyregulowanie ruchomych części oraz ich ruch. Kontroluj, czy nie doszło do uszkodzeń obudowy ochronnej lub innych części, których uszkodzenia mogą zagrozić bezpiecznemu działania narzędzia elektrycznego. Jeżeli narzędzie jest uszkodzone, spraw, aby przed kolejnym użyciem zostało w pełni naprawione. Wiele urazów jest spowodowanych przez złą konserwację narzędzie elektrycznego.

h) Przyrządy tnące utrzymuj w czystości oraz dbaj o ich ostrość. Odpowiednie utrzymane i naostrzone narzędzia ułatwiają pracę, ograniczają niebezpieczeństwo zranienia, a pracę z nimi się łatwo kontroluje. Użycie innego wyposażenia niż to, które zostało podane w instrukcji obsługi, może spowodować uszkodzenie narzędzia i być przyczyną zranienia.

i) Narzędzi elektrycznych, wyposażeni, sprzętu roboczego itp. używaj w zgodzie z niniejszą instrukcją w sposób, który jest przypisany dla konkretnego narzędzia elektrycznego, dodatkowo z uwagą na dane warunki pracy oraz rodzaj wykonywanej pracy. Używanie narzędzia do innych celów, niż jest przeznaczone, może prowadzić do niebezpiecznych sytuacji.

5. Używanie narzędzia akumulatorowego

a) Przed włożeniem akumulatora, upewnij się, że włącznik znajduje się w pozycji „0 - wyłączony". Włożenie akumulatora do włączonego narzędzia może być przyczyną niebezpiecznych sytuacji.

b) Do ładowania akumulatorów stosuj jedynie ładowarki wskazane przez producenta.

Użycie ładowarki przeznaczonej dla innego typu akumulatora może spowodować jego uszkodzenie oraz pożar.

c) Używaj akumulatorów, które są przeznaczone jedynie dla danego narzędzia. Użycie innych akumulatorów może być przyczyną zranienia lub powstania pożaru.

d) Jeżeli akumulator nie jest używany, przechowuj go bez kontaktu z metalowymi przedmiotami, na przykład: zaciskami, kluczami, śrubami i innymi drobnymi metalowymi przedmiotami, które mogłyby spowodować kontakt jednego styku akumulatora z drugim. Zwarcie akumulatora może spowodować zranienie, poparzenia lub pożar.

e) Obchodź się ostrożnie z akumulatorami. Przy nieostrożnym obchodzeniu się może z akumulatora wyciec substancja chemiczna. Unikaj kontaktu z tą substancją, a jeżeli dojdzie do kontaktu z nią, dokładnie wymyj miejsce kontaktu pod bieżącą wodą. Jeżeli substancja chemiczna dostanie się do oczu, natychmiast kontaktuj się z lekarzem. Substancja chemiczna z akumulatora może spowodować poważne zranienia.

6. Serwis

a) Nie wymieniaj sam części narzędzia, nie przeprowadzaj samodzielnych napraw, ani w żaden inny sposób nie ingeruj w konstrukcję narzędzia. Naprawy narzędzia zlecaj wykwalifikowanym osobom.

b) Każda naprawa lub modyfikacja produktu przeprowadzona bez upoważnienia przez naszą firmę jest niedopuszczalna (może spowodować uraz lub szkodę użytkowników).

c) Narzędzia elektryczne zawsze oddawaj do naprawy do certyfikowanego punktu serwisowego. Używaj tylko oryginalnych lub
polecanych części zamiennych. Zapewnisz w ten sposób bezpieczeństwo sobie i twojemu narzędziu.

## UZUPEŁNIAJĄCA INSTRUKCJA BEZPIECZEŃSTWA

Przed użyciem przeczytaj niniejszą instrukcję bezpieczeństwa oraz zachowaj ją.

Przestrzegaj klauzuli bezpieczeństwa zgodnie z Rozporządzeniem MV [Ministerstwo Spaw Wewnętrznych] nr 87/2000 Sb. [Dz.U.], która ustanawia warunki bezpieczeństwa przeciwpożarowego przy spawaniu oraz ustanowień dotyczących łukowego spawania metali ČSN 05 0630.

! - Ten symbol oznacza niebezpieczeństwo wystąpienia urazu lub uszkodzenia urządzenia.

! Niestosowanie się do instrukcji zawartych w niniejszym podręczniku grozi wystąpieniem ryzyka urazu.

! Urządzenie odpowiada obowiązującym przepisom i normom technicznym.

! OSTRZEŻENIE! Instalację elektryczną inwertora może przeprowadzić jedynie wykwalifikowana osoba.

! OSTRZEŻENIE! Inwertor może w przyłączu sieciowym wytworzyć fale napięciowe, które mogą uszkodzić inne delikatne urządzenia (np. komputery).

Aby uniknąć tego problemu zalecamy podłączyć inwertor do przyłącza, do którego nie są podłączone komputery lub inne delikatne urządzenia elektryczne.

! NIEBEZPIECZEŃSTWO! Bezpośredni kontakt z obwodem elektrycznym inwertora spawalniczego jest niebezpieczny. Przed podłączeniem lub odłączeniem kabli, przed konserwacją lub serwisem należy odłączyć inwertor od źródła energii elektrycznej.

! OSTRZEŻENIE! Nie używaj inwertora spawalniczego do czynności, dla których nie został zaprojektowany.

Nie używaj inwertora spawalniczego, jeżeli jakakolwiek jego część jest uszkodzona lub brakuje jej. Mogłoby dojść do awarii urządzenia lub zranienia obsługi.

! OSTRZEŻENIE! Dbaj o stan kabli spawalniczych, kleszczy elektrodowych i zacisków masy. Zużycie izolacji i elementów przewodzących prąd może wywołać niebezpieczne sytuacje i obniżyć jakość prac spawalniczych.

Transport

Inwertor był ulepszany i projektowany z myślą o łatwym podnoszeniu i transporcie. Jeżeli będziesz przestrzegał następujących zasad, możesz go z łatwością transportować:

Przed podnoszeniem i przemieszczaniem inwertora należy go odłączyć od sieci i zdemontować przyłączone kable spawalnicze. Nie podnoś inwertora za kable ani nie ciągnij go po podłodze. Chroń kable przed ostrymi lub tracymi przedmiotami i nie stawaj na nich. Nie napinaj i nie zginaj kabli.

Inwertor można podnieść za rękojeść, która jest do niego przymocowana.

Umieszczenie urządzenia w przestrzeni

Do inwertora musi być zapewniony łatwy dostęp, zwłaszcza do panelu sterowania i do przyłączeń urządzenia.

Nie umieszczaj urządzenia w ciasnych przestrzeniach, zakurzonych i zanieczyszczonych miejscach.

Urządzenie nie może przeszkadzać w pracy innym osobom. Musi być umieszczone tak, aby nie doszło do jego przewrócenia, tzn. w stabilnym i bezpiecznym miejscu.

Nie używaj inwertora na deszczu lub w wilgotnej przestrzeni.

Instalacja urządzenia

Instalacja urządzenia, eksploatacja oraz konserwacja muszą być przeprowadzane zgodnie z przepisami bezpieczeństwa.

Regularnie przeprowadzaj konserwację kabli przyłączeniowych. Jeżeli są uszkodzone, wymień je.

Zakazuje się dotykać części elektrycznych i elektrod gołą ręką, używać wilgotnych rękawic lub wilgotnego ubrania. Kabel zasilający nie może być prowadzony przez drogi, tory i inne kable.

Przy każdym przerwaniu pracy wyłącz inwertor. Nie zostawiaj załączonego urządzenia bez nadzoru.

Urządzenie spawalnicze jest zasilane prądem elektrycznym. Duży prąd elektryczny wytwarza się również w trakcie użytkowania - dlatego do jego chłodzenia nie wystarcza jedynie chłodzenie naturalne, ale używa się również wentylatora, który jest do niego wbudowany. Dbaj o to, aby w żaden sposób nie był zablokowany dopływ powietrza i zabezpiecz ok. 0,3 metra odległości od pozostałych przedmiotów.

Nie przeciążaj urządzenia! Dbaj o to, aby prąd spawania nie przekraczał maksymalnego prądu elektrycznego danego trybu roboczego. Prąd elektryczny o zbyt wysokiej wartości spowoduje uszkodzenie i przepalenia urządzenia.

Ochrona osób

Należy podjąć odpowiednie kroki w ramach ochrony siebie i osób trzecich przed iskrzeniem powstającym przy spawaniu, przed hałasem, wysokimi temperaturami i gazowymi substancjami szkodliwymi. Nie narażaj się nigdy na oddziaływanie łuku elektrycznego i rozżarzonego metalu, bez maski ochronnej i ubrania ochronnego. Prace spawalnicze prowadzone bez przestrzegania podanych tu przepisów mogą prowadzić do ciężkiego uszkodzenia zdrowia.

! OSTRZEŻENIE! Promieniowanie świetlne łuku może uszkodzić oczy i wywołać poparzenia na skórze.

A. Noś odzież ochronną, niepalne rękawice robocze, grubą koszulę z długim rękawem, długie spodnie bez zaszewek i wysokie zamknięte buty. W ten sposób ochronisz swoją skórę przed promieniowaniem, które emituje łuk elektryczny i rozżarzony metal. Poza tym należy nosić czapkę lub kask (w celu ochrony włosów).

B. W celu ochrony oczu noś maskę ochronną z dostatecznym filtrem (stopień ochrony DIN 10 lub wyższy). Dotyczy to również twarzy, uszu i szyi. Osoby obecne przy spawaniu należy ostrzec, aby nie patrzały na łuk elektryczny i nie narażały się na promieniowanie.

C. W obszarze roboczym noś środki ochrony słuchu, ponieważ proces spawania może wiązać się ze znacznym hałasem.

D. Okulary ochronne z osłonami bocznymi będą potrzebne przede wszystkim przy mechanicznym lub ręcznym usuwaniu żużla. Kawałki żużla są zazwyczaj bardzo gorące i przy czyszczeniu mogą daleko odprysnąć. Dbaj również o bezpieczeństwo osób, które są z tobą na stanowisku pracy.

E. Miejsce spawania oddziel osłoną ogniooddporną, ponieważ promieniowanie i rozpryskiwanie się iskier lub żużlu mogą zagrozić osobom przebywającym w pobliżu, ewentualnie spowodować pożar lub wybuch.

F. Nie pozwól na bezpośredni kontakt naskórka lub mokrego ubrania z metalowymi częściami pod napięciem. Noś suche, ewentualnie izolacyjne środki ochronne.

Po zakończeniu prac, w urządzeniu znajduje się prąd resztkowy.

Nie trzymaj w rękach nieprzymocowanego obrabianego materiału.

Obrabianego materiału nie dotykaj w okolicach spawu, ponieważ jest gorący. Poczekaj aż się ochłodzi. Nie dotykaj elektrod bezpośrednio po użyciu. Poczekaj, aż się ochłodzą.

W pobliżu spawarki nie mogą poruszać się osoby z wszczepionym kardiostymulatorem lub defibrylatorem.

Nie pracuj ze spawarką po zażyciu narkotyków, leków i w przypadku zmęczenia.

Zapobieganie pożarowi i wybuchowi

Żarzące się kawałki żwiru i iskry mogą stać się przyczyną pożaru.

Usuń lub zakryj niepalnym materiałem wszystkie przedmioty palne. Do tych palnych przedmiotów należą: drewno, trociny, elementy ubrania, substancje i rozpuszczalniki, benzyna, olej grzewczy, acetylen, propan i podobne substancje palne.

A. Nie spawaj zbiorników lub rur, w których były przechowywane substancje palne - stałe, ciecze lub gazy. Nie spawaj materiałów, które były czyszczone chlorowymi środkami czyszczącymi (lub podobnymi substancjami), ponieważ opary powstałe z łuku mogą wytwarzać gazy toksyczne, ew. może dojść do wybuchu.

B. W ramach zapobiegania pożarowi, przygotuj w okolicy odpowiednie środki gaśnicze, np. przyrząd gaśniczy, wodę, piasek.

C. Nie przeprowadzaj spawania i cięcia na zamkniętych zbiornikach i rurach.

Niebezpieczeństwo zatrucia

A. Obszar roboczy musi być dostatecznie wentylowany!

Gazy i pył, które uwalniają się przy spawaniu, są po dłuższym czasie wdychania szkodliwe dla zdrowia. Dlatego przestrzegaj niniejszych przepisów:

B. Dbaj o dostateczną naturalną lub wymuszoną wentylację w obszarze pracy.

C. Wszędzie gdzie nie ma dostatecznego dopływu powietrza, należy pracować z ochronną maską oddechową i dopływem świeżego powietrza.

D. Uwaga! Ulatniający się gaz jest źródłem niebezpieczeństwa. Gazy osłonowe jak argon są cięższe niż powietrze i w wąskich pomieszczeniach mogą je wyprzeć.

E. Podstawową zasadą jest zabezpieczanie z zewnątrz spawacza pracującego w wąskich pomieszczeniach (w kotłach, wykopach).

F. Przy pracy z ołowiem, cynkiem, kadmem, berylem oraz ocynkowanymi i polakierowanymi materiałami, konieczna jest sztuczna wentylacja. Spawacz musi mieć dostęp do respiratora.

G. Niedostateczna wentylacja i jednoczesne symptomy zatrucia objawiają się podrażnieniem oczu, nosa i krtani. W takim wypadku przerwij pracę i wywietrz dokładniej stanowisko pracy. Jeżeli dolegliwości nie ustąpiły, zakończ spawanie.

H. Nie przeprowadzaj spawania w pobliżu pomieszczeń, w których odbywa się lakierowanie lub odtłuszczanie. Mogą tam występować w powietrzu (w wyniku tych działań) pary z zawartością chlorowanych węglowodorów, które przy oddziaływaniu wysokich temperatur i promieniowania elektrycznego łuku wytwarzają wysoce trujący gaz fosgen.

! Urządzenie spawalnicze jest wyposażone w obwód chroniący przed przepięciem lub nadmiernym prądem elektrycznym i gorącem. Jeżeli wartość napięcia i prądu wyjściowego oraz temperatura urządzenia przekroczą normę bezpieczeństw, urządzenie spawalnicze automatycznie wyłączy się. Dzieje się tak dlatego, że wyższe wartości mogłyby uszkodzić urządzenie.

Jeżeli czas spawania przekracza dozwolony okres warunków pracy, urządzenie spawające wyłączy się ze względu na własne zabezpieczenie. Jeżeli urządzenie jest przegrzane, kontrolka świeci się na czerwono. W tym stanie zakazane jest wyciąganie wtyczki, aby urządzenie stale się chłodziło. Jeżeli kontrolka zgaśnie, a temperatura obniży się do normalnej wartości, możesz ponownie spawać.

Jeżeli nie używasz urządzenia, przechowuj je w bezpiecznym i suchym miejscu, poza zasięgiem dzieci.

- Używaj środków ochrony przeciwko hałasowi, pyłowi oraz wibracjom!!!

ZACHOWAJ NINIEJSZĄ INSTRUKCJĘ BEZPIECZEŃSTWA!!!

OPIS (A)

Inwertor jest prostownikiem zaprojektowanym z użyciem najdoskonalszej technologii inwersji.

Rozwój wyposażenia przetwornicy spawalniczej jest uznawany za rewolucję w przemyśle spawalniczym.

Źródło energii może przeniknąć silniejszy, bardziej skoncentrowany i stabilniejszy łuk. Kiedy kleistość i obszar roboczy zostaną zmniejszone, jego reakcja będzie szybsza. To znaczy, że jest to urządzenie spawające z różnymi dynamicznymi cechami, które może być nastawione na większy lub mniejszy łuk.

Urządzenie spawalnicze ma następujące cechy:

efektywność, oszczędność energii, kompaktowość, stabilny łuk, dobre spawy, wysokie bezobciążeniowe napięcie, dobra wydajność siły kompensacyjnej, wielozadaniowość. Może spawać stal nierdzewną, stal stopową, węglową, miedź, aluminium i inne metale kolorowe. Może być używane z elektrodami o różnych właściwościach i z różnych materiałów, włącznie z kwasowymi, zasadowymi i ziarnistymi. Może być używane na dużych wysokościach, przy różnym ciśnieniu atmosferycznym, wewnątrz i na zewnątrz. W porównaniu z klasycznymi spawarkami, urządzenie jest kompaktowe, o małej objętości i masie oraz łatwe w instalacji i użyciu.

Manual metal arc (MMA) to ręcznie spawanie otuloną elektrodą. Metodę tę wykorzystujemy przede wszystkim przy spawaniu montażowym, ze względu na mobilność urządzenia.

Inwertor - jednokierunkowe źródło spawalnicze, przeznaczone do spawania ręcznego elektrodą otuloną. Źródło wykorzystuje najnowsze osiągnięcia z zakresu elektroniki dużej mocy, elektroniki kierowniczej. Dzięki temu odznacza się wysoką mocą przy niskiej masie oraz dobrymi właściwościami spawania. Sprawdza się najlepiej przy pracach montażowych i rzemieślniczych. Zakres prądowy umożliwia użycie elektrod o średnicy od 1,6 mm do średnicy 2,5 / ew. 4,0/ mm.

| | |
|---|---|
| 1. | Włącznik sieciowy |
| 2. | Osłona ochronna |
| 3. | Regulator ustawienia prądu |
| 4. | Szybkozłączka z polaryzacją „+" |
| 5. | Szybkozłączka z polaryzacją „-" |
| 6. | Kontrolka przegrzania - dioda LED |
| 7. | Dioda zasilania LED |
| 8. | Kabel sieciowy |
| 9. | Rękojeść |

Opis na tabliczce

| | |
|---|---|
| 11. | Metoda przetwarzania (Przetwornica - transformator - prostownik) |
| 12. | Model |
| 13. | Symbol ręcznego spawania łukowego z otulonymi elektrodami prętowymi |
| 14. | Symbol zasilania |

15. Typ ochrony
16. Napięcie bez obciążenia
17. Napięcie wejściowe
18. Napięcie robocze
19. Maksymalny prąd wejściowy
20. Roboczy prąd skuteczny
21. Regulowany prąd wyjściowy
22. Norma europejska dla spawarek dla ręcznego spawania łukowego z ograniczonym czasem włączenia.
23. Prąd roboczy
24. Cykl pracy, (w 10 minutowych cyklach roboczych - 35% oznacza 3,5 minutowe spawanie, a 6,5 minut odpoczynku, 100% oznacza nieprzerwane spawanie)
25. Częstotliwość wejściowa
26. Numer seryjny
27. Klasa izolacji
28. Wysokie ryzyko wystąpienia porażenia prądem elektrycznym

Osprzęt (10)
Kabel uziemienia, kabel z uchwytem elektrod, tarcza ochronna, szczotka

PIKTOGRAMY

Piktogramy i wartości zamieszczone na opakowaniu produktu:

a) Wartości zasilania
b) Znamionowy pobór mocy
c) Średnica elektrody
d) Zakres prądu spawalniczego

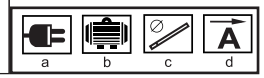


UŻYCIE I EKSPLOATACJA

Urządzenia i maszyny ASIST są przeznaczone jedynie do użycia domowego lub hobbystycznego.
Producent i dostawca nie zalecają używania tego narzędzia w warunkach ekstremalnych oraz przy wysokim obciążeniu.
Jakiekolwiek dodatkowe zastosowania muszą być przedmiotem porozumienia pomiędzy producentem a odbiorcą.

Pamiętaj o tym, że nasze przyrządy, zgodnie ze swoim przeznaczeniem, nie są skonstruowane do użycia rzemieślniczego, przemysłowego czy w ramach działalności gospodarczej. Nie bierzemy żadnej odpowiedzialności, jeżeli przyrząd jest używany w przedsiębiorstwach gospodarczych, rzemieślniczych czy przemysłowych oraz w ramach porównywalnych czynności.

INSTALACJA
Energia elektryczna jest indukowana przez urządzenie z kompensacji napięcia energii elektrycznej.
Skontroluj, czy przyłącze elektryczne odpowiada danym znajdującym się na tabliczce znamionowej maszyny. Urządzenie jest przystosowane do kompensacji wahań napięcia sieciowego. Wahania ± 15% powodują zmianę prądu spawalniczego o ± 3%. Zadbaj o to, aby szczeliny wentylacyjne na przednim panelu nie były zatkane i aby były drożne w trakcie używania przyrządu. Zapobiegniesz w ten sposób szkodliwemu przegrzaniu się urządzenia.
Jeżeli chcesz użyć długiego kabla, użyj kabla o większym przekroju, aby uniknąć spadku napięcia. Jeżeli kabel jest zbyt długi, może to mieć wpływ na moc układu zasilania. Przy użyciu kabla przedłużającego do 10 m, przekrój powinien wynosić co najmniej 1,5 mm2 ; od 10 m do 20 m najmniejszy przekrój 2,5 to mm2 , od 20 m do 50 m najmniejszy przekrój to 4 mm2 .

Upewnij się, że dopływ powietrza do urządzenia nie jest zablokowany lub zakryty, aby chłodzenie urządzenia dostatecznie pełniło swoją funkcję.
Żeby zapobiec porażeniu prądem elektrycznym, inwertor musi być odpowiednio uziemiony. Konieczne jest, aby uziemienie wykonała osoba ze specjalistycznymi kwalifikacjami.

Spawanie otuloną elektrodą (MMA)
Ściśle przestrzegaj przepisów bezpieczeństwa. Mocno przymocuj przyrządy spawalnicze, aby zapobiec stratom energii.

1. Do szczęki uchwytu wsadź odpowiednią elektrodę.
2. Łącze kabla uziemiającego wsuń do zacisku ujemnego (-) z szybkozłączką i podłącz je do gniazda uziemiającego w pobliżu miejsca spawania.
3. Łącze kabla z uchwytem elektrod wsuń do zacisku dodatniego (+) z szybkozłączką.
4. DC - jednokierunkowe urządzenie spawalnicze posiada dwie opcje połączeń: połączenie dodatnie i połączenie ujemne.
Przy odwróconej polaryzacji konieczne jest zamienienie szybkozłączek - łącze kabla uziemiającego do zacisku dodatniego (+), a łącze uchwytu elektrod do zacisku ujemnego (-).
5. Na przełączniku służącym do zmiany natężenia (w amperach) ustaw natężenie prądu spawalniczego.
6. Przełącz włącznik sieciowy na pozycję „I".
7. Inwertor jest przygotowany do użycia.

Ostrzeżenie: nie wyłączaj inwertora w trakcie spawania, mogłoby to spowodować poważne uszkodzenie urządzenia. W przerwach między spawaniem odkładaj uchwyt elektrod tak, aby nie mogło dojść do urazu lub zwarcia między spawanymi przedmiotami.

UŻYCIE ELEKTROD (rutylowe i zasadowe)
Mniej doświadczonym spawaczom polecamy użyć elektrody o otulinie rutylowej. Łatwiej się ona zapala i dobrze trzyma łuk. Tę elektrodę przyłącza się do bieguna ujemnego inwertora. Zacisk uziemiający spawanego przedmiotu przyłącza się do bieguna dodatniego inwertora.

| Specyfikacja | Ø 1,6 | Ø 2,0 | Ø 2,5 |
|---|---|---|---|
| Prąd | 30-50 A | 40-60 A | 60-85 A |

Doświadczonym spawaczom polecamy użyć elektrody o otulinie zasadowej. Jest bardziej czuła na przeciążenie prądem spawalniczym i wymaga krótkiego łuku, wytwarza bowiem gęsty, ciekły metal i dobre jeziorko spawalnicze. Tę elektrodę przyłącza się do bieguna dodatniego inwertora. Zacisk uziemiający spawanego przedmiotu do bieguna ujemnego inwertora.

| Specyfikacja | Ø 2,0 | Ø 2,5 |
|---|---|---|
| Prąd | 45-70 A | 65-85 A |

Średnicę elektrody należy wybierać ze zwróceniem uwagi na rodzaj i charakter spawanego materiału.
Prąd spawalniczy zależy od średnicy użytej elektrody, grubości materiału, formy spawu i sposobu spawania.

Przy mniejszym prądzie powstaje mały przetop z mniejszą ilością roztopionego metalu, przy większym prądzie - większy przetop, ale także większa ilość roztopionego metalu, którą trudno kontrolować. Przy spawaniu nad głową i przy podobnych trudnych powierzchniach wybieramy mniejszy prąd.

Szybkość spawania powinna być taka, aby spaw był szeroki przynajmniej tak, jak średnica elektrody. Przy małej prędkości spaw jest zbytecznie szeroki, przy dużejj prędkości spaw jest niewystarczający.

Koniec elektrody powinien być prowadzony w małej odległości nad spawanym materiałem. W odległości zbliżonej do grubości jądra elektrody. Długi łuk powoduje małe przetopienie i znaczne rozpryskiwanie spawanego metalu.
Krótki łuk powoduje nadmierne gromadzenie się metalu.

Kąt nachylenia między elektrodą i spawanymi materiałami powinien być taki sam. Można go jednak zmieniać w zależności od formy spawanych materiałów. Elektrodę powinieneś zbliżać do materiału bardzo delikatnie. Przy spawaniu bez nachylenia dochodzi do pojawiania się żużlu przed spawem.

PROBLEMY, Z KTÓRYMI MOŻESZ SPOTKAĆ SIĘ W TRAKCIE SPAWANIA
Na spawanie mogą mieć wpływ różne czynniki. Materiały spawalnicze, czynniki otoczenia i zasilanie. Użytkownik musi się starać dotrzymać wszystkich warunków spawania.

A. Spawanie łukiem - ważne warunki:
1. Dbaj o to, aby jakość elektrod była wysoka (stan szpica itp.)
2. Jeżeli elektroda nie jest wysuszona, spowoduje, że łuk będzie złej jakości, wzrośnie uszkodzenie spawu i jednocześnie pogorszy się jakość.
3. Jeżeli używasz nadmiernie długiego kabla przedłużającego, spada napięcie zasilające.

B. Wyjściowy prąd elektryczny nie ma przypisanej wartości:
Jeżeli wartość prądu zasilającego odchyla się od nominalnej wartości, spowoduje to odchylenie od nominalnej wartości wyjściowego prądu elektrycznego.

C. Prąd elektryczny nie jest stabilny przy eksploatacji urządzenia:
Powodują to następujące czynniki:
1. Zmieniło się napięcie sieciowe.
2. Istnieją szkodliwe zakłócenia pochodzące z sieci elektrycznej lub innego urządzenia

D. Przy spawaniu tworzą się zbyt duże krople:
1. Orąd elektryczny o zbyt wysokiej wartości na daną średnicę elektrody.
2. Biegunowość połączenia zacisku wyjściowego jest nieprawidłowa, powinna zostać ustawiona odwrotna biegunowość.

CZYSZCZENIE I KONSERWACJA

! Przed czyszczeniem i konserwacją zawsze wyjmij kabel zasilający urządzenia z kontaktu.
Urządzenie przechowuj w suchych miejscach oraz poza zasięgiem dzieci.
1. Regularnie czyść inwertor suchą i czystą szmatką. Jeżeli urządzenie pracuje w środowisku zanieczyszczonym dymem i w zanieczyszczonym powietrzu, powinno być czyszczone codziennie.
2. Do czyszczenia możesz użyć sprężonego powietrza, uważaj jednak na jego duże ciśnienie, aby nie spowodowało uszkodzenia małych elementów wewnątrz maszyny.
3. Nie pozwól, aby do środka urządzenia dostała się woda. Jeżeli dojdzie do tego, osusz wnętrze urządzenia i skontaktuj się z punktem serwisowym.

DANE TECHNICZNE AEIW120-DC2

| | |
|---|---|
| Napięcie wejściowe | 230 V |
| Częstotliwość wejściowa | 50 Hz |
| Moc znamionowa | 4,0 KW |
| Znamionowy prąd wejściowy | 14,8 A |
| Napięcie bez obciążenia | 70 V |
| Zakres prądu spawalniczego | 10-120 A |
| Znamionowe napięcie wyjściowe | 24,8 V |
| Cykl pracy | 120 A/35% |
| Elektrody | maks Ø 3,2 |
| Korpus IP | IP 21S |
| Masa | 4,5 kg |
| Klasa zabezpieczenia | I |
| Rozmiary | 310x195x122 mm |

DANE TECHNICZNE AEIW160-DC2

| | |
|---|---|
| Napięcie wejściowe | 230 V |
| Częstotliwość wejściowa | 50 Hz |
| Moc znamionowa | 4,8 KW |
| Znamionowy prąd wejściowy | 23,2 A |
| Napięcie bez obciążenia | 70 V |
| Zakres prądu spawalniczego | 10-160 A |
| Znamionowe napięcie wyjściowe | 26,4 V |
| Cykl pracy | 160 A/35 % |
| Elektrody | maks Ø 4,0 |
| Korpus IP | IP 21S |
| Masa | 4,8 kg |
| Klasa zabezpieczenia | I |
| Rozmiary | 310x195x122 mm |

OCHRONA ŚRODOWISKA NATURALNEGO
PRZETWARZANIE ODPADÓW

Narzędzia elektryczne, osprzęt i opakowania powinny zostać przekazane do odzysku odpadów, które nie zagrażają środowisku naturalnemu.
Nie wyrzucaj narzędzi elektrycznych do domowych odpadów!
Zgodnie z dyrektywą europejską WEEE (2012/19/EU) o starych urządzeniach elektrycznych i elektronicznych i jej realizacji w krajowych prawodawstwach, nieużyteczne elektronarzędzie musi zostać oddane do miejsca zakupu podobnego narzędzia lub w dostępnych miejscach zbierających i likwidujących elektronarzędzia. W ten sposób dostarczone narzędzia elektryczne, zostaną zgromadzone, rozebrane i przekazane do odzysku odpadów, który nie zagraża środowisku naturalnemu.

GWARANCJA
W dołączonym materiale znajdziesz specyfikację warunków gwarancyjnych.
Data produkcji
Data produkcji jest częścią numeru produkcyjnego zamieszczonego na tabliczce produktu. Numer produkcyjny ma format AAAA-CCCC-DD-HHHHH -
gdzie CCCC stanowi rok produkcji, a DD miesiąc produkcji.

## Warunki gwarancyjne PLO

1. Na podany produkt marki ASIST firma Wetra - XT, ČR s.r.o. udziela 12 miesięcznej gwarancji, liczonej od daty sprzedaży. Gwarancja 12 miesięcy nie dotyczy rzeczy uszkodzonych poprzez zużycie lub nieprawidłową manipulację, niezgodną z instrukcją obsługi. Żywotność baterii wynosi 6 miesięcy od daty sprzedaży.
2. Niniejsza gwarancja obejmuje bezpłatną naprawę lub wymianę wadliwych, uszkodzonych części.
3. W związku z tym, że narzędzie ASIST jest przeznaczone do domowego - hobbystycznego użycia, producent i dystrybutor nie zalecają używania tego narzędzia w ekstremalnych warunkach oraz do czynności w ramach działalności gospodarczej.
4. Gwarancja nie może zostać uznana w stosunku do szkód i usterek spowodowanych przez niefachowe obchodzenie się, przeciążenie, użycie niewłaściwego osprzętu, uszkodzenie mechaniczne, działanie niepowołanej osoby oraz naturalne zużycie. Gwarancja nie dotyczy również uszkodzeń powstałych z powodu innego użycia produktu, niż użycie, do którego jest on przeznaczony.
5. Dystrybutor ani sprzedawca nie odpowiadają za szkody spowodowane niefachowym obchodzeniem się i niefachową obsługą tego produktu.
6. W przypadku skorzystania z reklamacji, zalecamy przedłożyć dokument, którym klient poświadczy zakup produktu, w którym wyszczególniono: datę sprzedaży, oznaczenie rodzajowe produktu, numer seryjny, pieczątkę sklepu i podpis sprzedającego. W celu szybszego rozpatrzenia reklamacji i łatwiejszej identyfikacji produktu polecamy wypełnić kartę gwarancyjną, która jest elementem załączonej dokumentacji.
7. Zalecamy przesłać narzędzie do naprawy gwarancyjnej wraz z załączonym dowodem zakupu produktu (ewentualnie razem z kopią). Z wyżej podanych powodów zalecamy załączyć wypełnioną kartę gwarancyjną. Produkt prześlij solidnie zapakowany (polecamy oryginalne opakowanie, przystosowane bezpośrednio do produktu) - zapobiegniesz w ten sposób ewentualnemu uszkodzeniu przy transporcie.
8. Z reklamacji skorzystaj u sprzedawców, u których kupiłeś produkt lub narzędzie.
9. Okres gwarancyjny przedłuża się o czas, w którym produkt lub narzędzie jest naprawiane.
10. Jeżeli przy kontroli reklamowanego produktu zostanie przez technika serwisowego ustalone, że usterka była spowodowana nieprawidłowym użyciem produktu, przez co reklamacja zostanie odrzucona, naprawa zostanie przeprowadzona na koszt właściciela produktu i to jedynie w przypadku, kiedy o taką naprawę wniesie.
11. Firma WETRA-XT, ČR s.r.o. oferuje klientom możliwość przedłużenia gwarancji aż do 36 miesięcy. Aby uzyskać prawo do tej przedłużonej gwarancji ponad ramę obowiązującego okresu gwarancyjnego (12 miesięcy) konieczne jest spełnienie następujących warunków:
a) Przed wygaśnięciem ustawowego terminu gwarancji należy oddać działający produkt na bezpłatny przegląd do autoryzowanego serwisu. W pełni działający produkt musi być doręczony do ośrodka serwisowego w okresie od 10 do 12 miesięcy od daty kupna produktu.
b) Dodatkowo do bezpłatnego przeglądu gwarancyjnego, w celu przedłużenia okresu gwarancyjnego, klient jest zobowiązany okazać oryginał niniejszej karty gwarancyjnej potwierdzonej przez sprzedawcę. W karcie gwarancyjnej musi być podana czytelna data zakupu produktu, oznaczenie rodzajowe i numery seryjne produktu. Jednocześnie z kartą gwarancyjną należy przedłożyć oryginał potwierdzenia zakupu produktu.
c) W pełni działający produkt musi zostać doręczony do przeglądu gwarancyjnego czysty i kompletny, to znaczy włącznie ze wszystkimi elementami i osprzętem.
d) Po przeprowadzeniu przeglądu serwisowego w karcie gwarancyjnej zostanie potwierdzone prawo do bezpłatnego przedłużenia gwarancji o jeden rok.
e) Transport z serwisu do klienta zapewnia producent na koszt klienta.

| | |
|---|---|
| Produkt: | |
| Typ: | Numer seryjny: |
| Pieczątka i podpis: | Data sprzedaży: |
| Zapisy serwisu: | |

Przy korzystaniu z reklamacji zalecamy przedłożyć dokument potwierdzający zakup produktu lub ewentualnie kartę gwarancyjną. Wyprodukowano dla Wetra group w PRC. Miejsce odbioru serwisu pozagwarancyjnego: **www.wetra-xt.com/servis**

# DEKLARACJA ZGODNOŚCI ES

***My, dostawca***
***(zgodnie z Ustawą nr 22/1997, §2, ust. e)***
***WETRA-XT, ČR s.r.o.***
***Náchodská 1623, Praha 9, Republika Czeska***
***IČO 25632833***
***oświadczamy, że produkt***

***Typ:*** ***AEIW120-DC2, AEIW160-DC2***
***Nazwa:*** ***INWERTOR SPAWALNICZY***

***Parametry techniczne***
***Napięcie wejściowe*** ***230V~50Hz***
***Moc znamionowa*** ***4,0 KW/ 4,8 KW***
***Zakres prądu spawalniczego*** ***10-120 A/ 10-160 A***
***zgodne z wszelkimi odpowiednimi postanowieniami następujących przepisów Wspólnot Europejskich:***
***EC Machinery Directive (MD)*** ***2006/42/EC***
***EC Low Voltage Directive (LVD)*** ***2006/95/EC***
***EC Electromagnetic Compatibility Directive (EMC)*** ***2004/108/EC***
***Noise directive (ND)*** ***2005/88/EC***
***Właściwości i techniczne specyfikacje produktu odpowiadają następującym normom UE:***
***EN 60974-1, EN 60974-10, EN 55011***

***Produkt spełnia wymogi dyrektywy RoHS (2011/65/EC).***
***Osoba upoważniona do kompletacji dokumentacji technicznej:***
***Alexandr Herda, general manager***
***WETRA-XT, ČR s.r.o.***
***Náchodská 1623, Praha 9, ČR***
***Datum: 2014-10-01***

Alexandr Herda, general manager

Praha, 2014-10-01

## Wykaz części

| no. | Názwa |
|---|---|
| 1 | diode heat sink |
| 2 | main PC baord with SMD |
| 3 | inductor holder |
| 4 | auxiliary |
| 5 | main transformer |
| 6 | control board |
| 7 | current transformer |
| 8 | thermoral sensor |
| 9 | IGBT heat sink |

## schemat instalacji

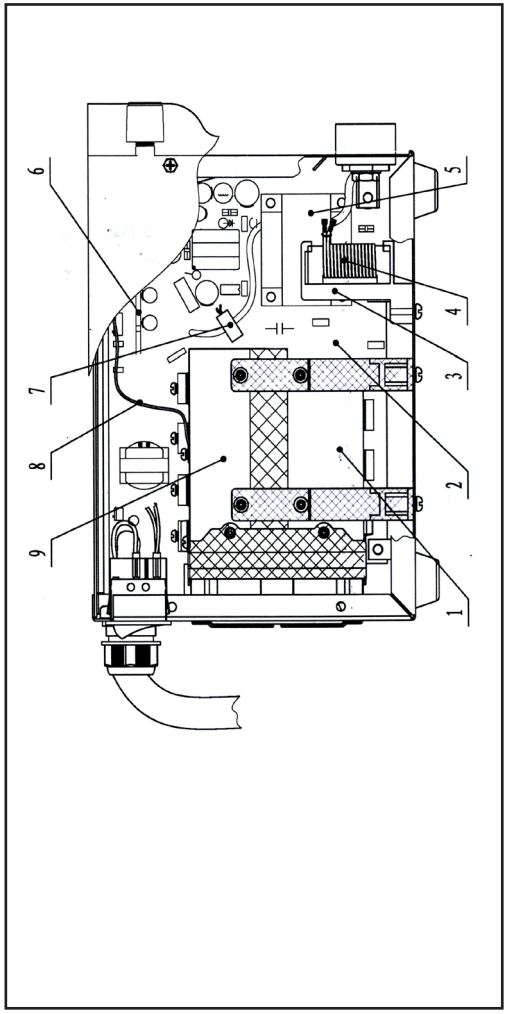

# Asist®

# AEIW120-DC2
# AEIW160-DC2

- Navodila za uporabo

SLO – INVERTERSKI VARILNI APARAT

## SYMBOLS

Orodje je namenjeno izključno za domačo ali hobi uporabo.

Pred prvo uporabo preberite navodila za uporabo!

Nevarnost!

Uporabljajte zaščitna sredstva za varovanje sluha!

Uporabljajte zaščitna sredstva za varovanje vida!

Uporabljajte zaščitno dihalno masko!

Dvojna izolacija.

Nevarnost poškodbe z električnim tokom!

Ne izpostavljajte dežju ali vodi

izvirne navodila

A

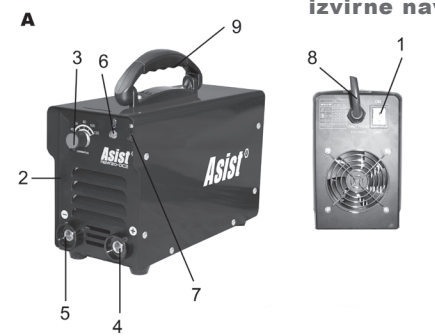

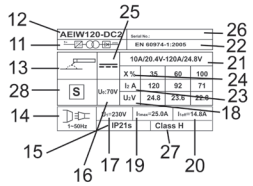


## SPLOŠNA VARNOSTNA NAVODILA

OPOZORILO: Pri uporabi električnih strojev in električnih naprav je zaradi zaščite pred poškodbami z električnim tokom, poškodbami oseb in nevarnostjo nastanka požara obvezno potrebno upoštevati ta varnostna navodila.
Z izrazom "električna naprava" so v vseh spodaj navedenih navodilih mišljene tako električne naprave, ki se napajajo iz omrežja (preko napajalnega kabla) kot tudi naprave, ki se napajajo preko baterij (brez napajalnega kabla).
Shranite vsa opozorila in navodila za naslednjo uporabo.

1. Delovno okolje
a) Poskrbite za čist in dobro osvetljen delovni prostor. Nered in senčni deli na delovni površini so lahko vzrok za poškodbe. Pospravite naprave, ki jih trenutno ne uporabljate.
b) Ne uporabljajte električne naprave v okolju, ki je nevarno za nastanek požara ali eksplozije, to pomeni v prostorih, kjer so prisotne vnetljive tekočine, plini ali prah. V električni napravi prihaja na komutatorju do iskrenja, kar lahko povzroči, da se vnamejo prah ali hlapi.
c) Pri uporabi električne naprave omejite vstop v delovni prostor nepooblaščenim osebam, zlasti otrokom! Če ste izpostavljeni motnjam, lahko izgubite nadzor nad izvajano dejavnostjo. V nobenem primeru ne puščajte električne naprave brez nadzora. Preprečite živalim dostop do naprave.
2. Električna varnost
a) Vtikač električne naprave mora odgovarjati mrežni vtičnici. Vtikača nikoli ne popravljajtesami. Za napravo, ki ima na vtikaču zaščitni kontakt, nikoli ne uporabljajte razdelilcev ali drugih adapterjev. Nepoškodovan vtikač in primerna vtičnica omejita nevarnost poškodbe pri udaru električnega toka. Poškodovani ali zapleteni napajalni kabli povečujejo nevarnost poškodbe pri udaru električnega toka. Če je mrežni kabel poškodovan, ga je obvezno potrebno nadomestiti z novim mrežnim kablom, ki ga lahko dobite v pooblaščenem servisnem centru ali pri dobavitelju.
b) Izogibajte se stiku telesa z ozemljenimi predmeti, kot so npr. cevne instalacije, naprave centralnega ogrevanja, štedilniki in hladilniki. Nevarnost poškodbe pri udaru električnega toka je večja, če je vaše telo povezano z zemljo.
c) Ne izpostavljajte električne naprave dežju, vlagi ali mokroti. Električne naprave se nikoli ne dotikajte z mokrimi rokami. Električne naprave nikoli ne umivajte pod tekočo vodo, niti je nikoli ne potopite v vodo.
d) Napajalnega kabla ne uporabljajte za namene, za katere ni bil namenjen. Električne naprave nikoli ne nosite in ne vlecite za napajalni kabel. Vtikača nikoli ne vlecite iz vtičnice za kabel. Preprečite mehanske poškodbe električnih kablov, povzročene z ostrimi ali vročimi predmeti.
e) El. naprava je bila izdelava izključno za napajanje z izmeničnim el. tokom. Vedno preverite, če električna napetost odgovarja podatku, navedenemu na tipski nalepki naprave.
f) Nikoli ne delajte z napravo, ki ima poškodovan el. kabel ali vtikač, ali z napravo, ki je padla na tla ali je na kakršen koli način poškodovana.
g) Pri uporabi podaljška vedno preverite, če njegovi tehnični parametri odgovarjajo podatkom, navedenim na tipski nalepki naprave. V primeru, da električno napravo uporabljate zunaj, uporabljajte kabel, primeren za zunanjo uporabo. Pri uporabi kolutnega podaljška, je kabel potrebno razviti, da ne bi prišlo do pregretja.
h) Če električno napravo uporabljate v vlažnih prostorih ali zunaj, jo je dovoljeno uporabljati izključno, če je priklopljena na el. krogotok s FID zaščitnim stikalom ≤30 mA. Uporaba el. krogotoka s FID zaščitnim stikalom zmanjšuje tveganje poškodbe zaradi udara električne energije.
i) Ročno el. napravo držite izključno za izolirane površine, namenjene oprijemu; pri delovanju namreč lahko pride do kontakta rezalnega ali vrtalnega dela s skritim vodnikom ali napajalnim kablom.
3. Varnost oseb
a) Pri uporabi električne naprave bodite osredotočeni, namenite maksimalno pozornostdejavnosti, ki jo izvajate. Osredotočite se na delo. Ne uporabljajte električne naprave če ste utrujeni, ali če ste pod vplivom drog, alkohola ali zdravil. Tudi trenutek nepozornosti pri uporabi električnega orodja lahko privede do resne poškodbe oseb. Pri delu z električnim orodjem ne vozite, ne pijte in ne kadite.
b) Uporabljajte zaščitne pripomočke. Vedno uporabljajte zaščito za vid. Uporabljajte zaščitna sredstva, ki odgovarjajo tipu dela, ki ga izvajate. Zaščitni pripomočki, npr. dihalni aparat, zaščitna obutev s zaščito proti drsenju, naglavno pokrivalo ali zaščita za sluh, ki jih uporabljate v skladu s pogoji dela, znižujejo možnost poškodb.
c) Izogibajte se nenamernemu vklapljanju naprave. Naprave, ki je priključena na električno omrežje, ne prenašajte s prstom na stikalu ali na zaganjaču. Pred priklopom na električno omrežje se prepričajte, da sta stikalo ali zaganjač v položaju "izključeno". Prenašanje naprave s prstom na stikalu ali vklapljanje vtikača v vtičnico z vključenim stikalom lahko povzroči resne poškodbe.
d) Pred vklopom naprave odstranite vse pripomočke na vrtljivih delih naprave. Pripomočki, ki ostanejo pritrjeni na vrtljivi del električne naprave, lahko povzročijo telesne poškodbe.
e) Ohranjajte stabilno držo in ravnotežje. Delajte samo tam, do koder lahko varno sežete. Nikoli ne precenjujte lastnih zmožnosti. Električne naprave ne uporabljajte, če ste utrujeni.
f) Oblecite se delu primerno. Uporabljajte delovno obleko. Ne nosite oblačil za prosti čas ali nakita. Bodite pozorni na to, da vaši lasje, obleka, rokavica ali drug del vašega telesa ne pride preblizu vrtljivih ali vročih delov el. naprave.
g) Priključite sistem na sesanje prahu. Če ima naprava možnost priključitve na sistem za lovljenje ali sesanje prahu, ga redno uporabljajte. Uporaba teh sistemov lahko omeji nevarnosti, ki jih lahko povzroči prah.
h) Obdelovanec čvrsto pričvrstite. Za pričvrstitev kosa, ki ga boste obdelovali, uporabite mizarsko spono ali primež.
i) Električne naprave ne uporabljajte, če ste pod vplivom alkohola, drog, zdravil ali drugih psihotropnih snovi.
j) Ta naprava ni namenjena v uporabo osebam (vključno z otroki) z znižanimi fizičnimi, čutnimi ali mentalnimi sposobnostmi ali s pomanjkanjem izkušenj in znanja, razen če so pod nadzorom ali če so dobile navodila glede na uporabo naprave od osebe, ki je odgovorna za njihovo varnost. Otroci morajo biti pod nadzorom, da se prepričate, da se ne igrajo z napravo.
4. Uporaba električnega orodja in vzdrževanje
a) V primeru kakršnihkoli težav pri delu, pred vsakim čiščenjem ali vzdrževanjem, pri vsakem premiku ali po končanem delu el. napravo vedno izklopite iz el. omrežja! Nikoli ne delajte z el. napravo, če je na kakršenkoli način poškodovana.
b) V primeru, da naprava začne oddajati neobičajen zvok ali vonj, takoj prenehajte z delom.
c) El. naprave ne preobremenjujte. Električna naprava bo delovala bolje in bolj varno, če jo boste uporabljali na obratih, za kakršne je bila predvidena. Uporabljajte brezhibno napravo, ki je namenjeno dani dejavnosti. Brezhibna naprava bo opravljala delo, za kakršno je bila sestavljena, bolje in bolj varno.
d) Ne uporabljajte električne naprave, ki je ni mogoče varno vklopiti in izklopiti z nadzornim stikalom. Uporaba takšne naprave je nevarna. Stikalo v okvari mora popraviti pooblaščeni serviser.
e) Napravo izklopite iz vira električne energije preden začnete s prilagajanjem, zamenjavo dodatnih delov ali z vzdrževanjem. To opozorilo omejuje nevarnost naključnega vklopa.
f) Električno napravo, ki je ne uporabljate, očistite in shranite tako, da ne bo na dosegu otrok in oseb, ki jim dostop ni dovoljen. Električna naprava v rokah neizkušenih uporabnikov je lahko nevarna. Električno napravo shranjujte na suhem in varnem mestu.
g) Električno napravo vzdržujte v dobrem stanju. Redno pregledujte prilagoditev premičnih delov in njihovo premičnost. Preverjajte, če ni morda prišlo do poškodbe zaščitnih pokrovov ali drugih delov, ki bi lahko ogrozili varno delovanje električne naprave. Če je naprava poškodovana, jo pred naslednjo uporabo oddajte v popravilo. Slabo vzdrževane električne naprave povzročijo veliko poškodb.
h) Rezalne dele vzdržujte ostre in čiste. Pravilno vzdrževani in naostreni deli olajšajo delo, omejujejo nevarnost poškodb, delo z njimi pa je lažje kontrolirati. Uporaba pripomočkov, ki niso navedeni v navodilih za uporabo, lahko poškodujejo napravo ali povzročijo telesne poškodbe.
i) Električno napravo, pripomočke, delovne stroje, itd. uporabljajte v skladu s temi navodili in na način, ki je predpisan za konkretno električno napravo, in sicer glede na dane delovne pogoje in vrsto izvajanega dela. Uporaba naprave za namene, ki ne odgovarjajo namenu naprave, lahko privede do nevarnih situacij.
5. Uporaba baterije
a) Pred vstavljanjem baterije se prepričajte, da je stikalo za izklop v položaju "0- izklopljeno". Vstavljanje baterije v napravo v delovanju lahko povzroči nevarne situacije.
b) Za polnjenje baterije uporabljajte izključno polnilnike, ki jih je predpisal proizvajalec. Uporaba polnilnika za drugi tip baterije lahko baterijo poškoduje in zaneti požar.
c) Uporabljajte izključno baterije, ki so namenjene določeni napravi. Uporaba drugih baterij lahko povzroči poškodbe ali zaneti požar.
d) Če baterija ni v uporabi, jo shranite ločeno od kovinskih predmetov kot so npr. spone, ključi, vijaki in drugi drobni kovinski predmeti, ki bi lahko povzročili prevod enega kontakta baterije z drugim. Kratek stik v bateriji lahko povzroči telesne poškodbe, opekline ali zaneti požar.
e) Z baterijo ravnajte varčno, v nasprotnem primeru lahko iz baterije izteče kemična snov. Izogibajte se kontaktu s to snovjo, če pa kljub temu pride do kontakta, si poškodovano mesto dobro operite pod tekočo vodo. Če pride kemična snov v oči, takoj poiščite zdravniško pomoč. Kemična snov iz baterije lahko povzroči resne poškodbe.
6. Servis
a) Delov naprave ne menjajte, popravil ne izvajajte sami, niti na kakršenkoli način ne posegajte v napravo. Popravilo naprave zaupajte pooblaščenim osebam.
b) Popravilo ali spremembe izdelka brez pooblastila našega podjetja ni dovoljeno (lahko povzroči telesno poškodbo ali materialno škodo uporabniku).
c) Električno napravo vedno predajte v popravilo na pooblaščeni servis. Uporabljajte izključno originalne ali priporočene nadomestne dele. S tem zagotovite varnost tako sebi kot tudi vaši napravi.

## DODATNA VARNOSTNA NAVODILA

Prosimo, da pred uporabo ta varnostna navodila preberete in jih shranite.

Upoštevajte varnostna določila v skladu z odlokom Ministrstva za notranje zadeve št. 87/2000 Zb., s katerim se določajo pogoji požarne varnosti pri varjenju in varnostne določbe za obločno varjenje kovine – ČSN 05 0630.

! – Ta simbol opozarja na nevarnost poškodbe uporabnika ali naprave.
! Neupoštevanje teh navodil lahko povzroči poškodbe.
! Naprava ustreza veljavnim tehničnim predpisom in normativom.

! OPOZORILO! Električno montažo inverterja lahko izvede le kvalificirana oseba.
! OPOZORILO! Inverter lahko v mrežnem napajanju povzroča napetostne valove, ki lahko poškodujejo druge občutljive
naprave (npr. računalnike).
Da bi se temu izognili, vam priporočamo, da inverter priključite na napetost, na kateri računalniki ali druge občutljive
elektronske naprave niso priključeni.
! NEVARNOST! Neposredni stik z električnim tokokrogom inverterskega varilnega aparata je nevaren. Pred priklopom
ali odklopom kablov, pred vzdrževanjem ali pred servisom, inverter obvezno odklopite od vira električne energije.
! OPOZORILO! Inverterskega varilnega aparata ne uporabljajte za dejavnosti, za katere aparat ni bil načrtovan.
Inverterskega varilnega aparata ne uporabljajte, če je kateri koli del poškodovan ali manjka. Obstaja nevarnost okvare
naprave ali poškodbe upravljavca.
! OPOZORILO! Bodite pozorni na stanje varilnega kabla, elektrodnih klešč in masne sponke. Obrabljena izolacija in deli
vodnikov lahko povzročijo nevarne situacije in znižajo kvaliteto varjenja.

Premikanje
Inverter je bil zasnovan za enostavno dvigovanje in premikanje. Če se boste držali naslednjih navodil, bo premikanje naprave enostavno:
Pred dvigovanjem in premikanjem inverterja ga je potrebno izključiti iz omrežja in odstraniti priključene varilne kable. Inverterja ne dvigujte za kable in ga ne vlecite po tleh. Zaščitite ga pred ostrimi ali brusnimi predmeti ter nanj ne stopajte. Kablov ne napenjajte in ne zvijajte.
Inverter dvignete za ročaj, ki je na njem nameščen.

Postavitev naprave
Dostop do inverterja mora biti enostaven, predvsem do nadzorne plošče in priključnih sponk.
Naprave ne shranjujte v utesnjenih prostorih, na prašnih in umazanih mestih.
Naprava ne sme biti v napoto drugim osebam. Postavljena mora biti tako, da ne pride do padca, to pomeni na stabilnem in varnem mestu.
Inverterja ne uporabljajte na dežju ali v vlažnem okolju.

Namestitev naprave
Namestitev naprave, delovanje in vzdrževanje morajo biti izvedeni v skladu z varnostnimi predpisi.
Redno izvajajte vzdrževanje dovodnih kablov. Če so poškodovani, jih zamenjajte.
Dotikanje električnih delov in elektrod z golo roko ter uporaba vlažnih rokavic ali oblačil je prepovedana.
Napajalni kabel ne sme biti speljan čez cesto, tire in druge kable.

Pri vsaki prekinitvi z delom inverter izključite. Naprave ne puščajte vključene brez nadzora.

Varilni aparat se za svoje delovanje napaja z električnim tokom, pri delovanju pa prav tako ustvarja velik električni tok. Za hlajenje prav zaradi tega ne zadostuje zgolj naravno hlajenje. Za hlajenje naprave se uporablja vgrajen ventilator. Bodite pozorni na to, da dovod zraka ni preprečen in poskrbite, da je naprava od ostalih predmetov vedno oddaljena vsaj 0,3 metra.

Ne preobremenjujte naprave! Bodite pozorni na to, da varilni tok ne bi presegel maksimalnega električnega toka danega delovnega režima. Prevelik električni tok povzroči okvaro in pregorelost naprave.

Zaščita oseb
Z ustreznimi ukrepi zaščitite svojo varnost in varnost drugih pred sevanjem pri varjenju, pred hrupom, visokimi temperaturami in škodljivimi plini. Brez zaščitne maske in zaščitne obleke se nikoli ne izpostavljajte delovanju električnega obloka in razžarjene kovine. Izvajanje varilnih del brez upoštevanja navedenih navodil ima lahko za posledico resne zdravstvene težave.
! OPOZORILO ! Svetlobno sevanje obloka lahko poškoduje oči in povzroči opekline na koži.
A. Nosite zaščitno obleko: nevnetljive delovne rokavice, trpežno srajco z dolgimi rokavi, dolge hlače brez našitkov in visoke zaprte čevlje. Tako zaščitite svojo kožo pred sevanjem, ki ga oddajata električni oblok in žareča kovina.
Poleg tega je potrebno nositi kapo ali čelado (za zaščito las).
B. Za zaščito oči nosite zaščitno masko z ustreznim filtrom (stopnja zaščite DIN 10 ali višja). Enaki velja tudi za obraz,ušesa in vrat. Osebe, ki so prisotne pri varjenju, je potrebno opozoriti, da ne smejo gledati v električni oblok in da se ne izpostavljajo sevanju.
C. V delovnem prostoru nosite pripomočke za zaščito sluha; proces varjenja lahko predstavlja precejšnjo hrupno obremenitev.
D. Zaščitna očala s stransko zaščito so potrebna predvsem pri ročni ali mehanski odstranitvi žlindre. Koščki žlindre so praviloma zelo vroči in lahko pri čiščenju odletijo daleč. Prav tako bodite pozorni na varnost oseb, ki so z vami v delovnem prostoru.
E. Mesto varjenja ločite z ognjevarno steno; sevanje in odletavanje isker ali žlindre lahko ogrozi osebe v okolici oziroma lahko povzroči požar ali eksplozijo.
F. Preprečite neposreden kontakt kože ali mokre obleke s kovinskimi deli pod napetostjo. Nosite suhe oz. izolativne ňzaščitne pripomočke.
Po končanem delu se v napravi nahaja diferenčni tok.
Obdelovanca, ki ga niste vpeli, ne držite v rokah.
Ne dotikajte se bližine vara, ker je vroč. Pustite, da se ohladi. Elektrode se takoj po uporabi ne dotikajte. Pustite, da se ohladi.
Osebe z vstavljenim srčnim spodbujevalnikom in defibrilatorjem se v bližini varilnika ne smejo gibati.
Po uporabi drog, alkohola, zdravil in v primeru utrujenosti varilnika ne uporabljajte.

Preventiva pred požarom in eksplozijo
Žareči koščki žlindre in iskre lahko zanetijo požar.
Lahko vnetljive predmete odstranite oziroma zakrijte z nevnetljivim materialom. K vnetljivim materialom sodijo: les, opilki, deli obleke, laki in topila, bencin, topno olje, zemeljski plin, acetilen, propan in primerljive vnetljive snovi.

A. Ne varite posod ali cevi, v katerih so bile hranjene vnetljive snovi – trdne, tekoče ali plinaste. Ne varite materialov, ki so bili čiščeni s čistilnimi sredstvi z vsebnostjo klora (ali podobnimi snovmi); hlapi, ki se ustvarjajo pri obloku, namreč lahko proizvajajo toksične pline, oziroma lahko pride do eksplozije.
B. Kot požarno preventivo si v bližini pripravite ustrezna gasilna sredstva, npr. gasilni aparat, vodo, pesek.
C. Varjenja in rezanja ne izvajajte na zaprtih rezervoarjih in ceveh.

Nevarnost zastrupitve
A. Delovni prostor mora biti ustrezno prezračevan!
Plini in dim, ki se sproščajo pri varjenju, so pri dolgotrajnem vdihovanju zdravju škodljivi. Zato se držite naslednjih predpisov:
B. Bodite pozorni na zadostno naravno ali prisilno prezračevanje v delovnem prostoru.
C. Povsod, kjer ni zadostnega dovoda zraka, je obvezna uporaba zaščitne dihalne maske, z dovodom svežega zraka.
D. Pozor! Uhajajoč plin predstavlja nevarnost. Zaščitni plini kot je na primer argon, so težji od zraka in ga lahko v zaprtih izpodrinejo.
E. Osnovno pravilo je, da varilca v ozkih prostorih (v kotlih, jarkih) ščiti oseba od zunaj.
F. Pri delu s svincem, cinkom, kadmijem, berilijem in pocinkanimi ter lakiranimi materiali je potrebno prisilno zračenje. Varilec mora imeti dihalni aparat.
G. Nezadostno prezračevanje in sočasni simptomi utrujenosti se izražajo z draženjem oči, nosa in grla. V tem primeru prekinite delo in delovni prostor bolje prezračite. Če težave trajajo, z varjenjem končajte.
H. Varjenja ne izvajajte v bližini prostorov, v katerih se lakira ali razmaščuje. Tam so lahko (kot rezultat teh delovnih procesov) v zraku prisotni hlapi z vsebnostjo kloriranih ogljikovodikov, ki ob prisotnosti visokih temperatur in sevanja električnega obloka tvorijo izredno strupen plin fosgen.

! Varilni aparat je opremljen z zaščitnim tokokrogom proti prenapetosti ali proti prekomernemu električnemu toku in temperaturi. V primeru, da vrednost napetosti in izhodnega toka ter temperatura naprave presežeta varnostne predpise, se varilni aparat avtomatsko ugasne. Višje navedene vrednosti bi namreč lahko poškodovale napravo.
! V primeru, da čas varjenja prekorači dovoljen čas delovnega režima, se varilni aparat zaradi samozaščite ugasne. Ker je naprava pregreta, kontrolna lučka sveti rdeče. V tem stanju je prepovedano iztakniti vtikač; naprava se mora namreč naprej ohlajati. V primeru, da kontrolna lučka ugasne, temperatura pa se zniža na normalno vrednost, lahko ponovno začnete z varjenjem.

V primeru, da naprave ne uporabljate, jo shranite na varno in suho mesto ter izven dosega otrok.
- Uporabljajte zaščitna sredstva proti hrupu, prahu in vibracijam!!!
TA VARNOSTNA NAVODILA SHRANITE!!!

OPIS (A)

Inverter je usmernik z uporabljeno najpopolnejšo tehnologijo inverzije.
Razvoj varilnega prevodnika velja za revolucijo v varilni industriji.
Vir energije varjenja ustvari močnejši, bolj koncentriran in stabilnejši oblok. Ko se lepenje in delovni prostor manjšata, se povečuje njegova odzivna hitrost. To pomeni, da gre za varilni aparat z različnimi dinamičnimi lastnostmi, ki ga lahko nastavite na večji ali manjši oblok.
Varilni aparat ima naslednje lastnosti:
je efektiven, energijsko varčen, kompakten, s stabilnim oblokom, dobro varjeni spoji, visoko napetostjo brez obremenitve, dobro kapaciteto kompenzacijske moči in je večnamenski. Vari lahko nerjaveče jeklo, legirano jeklo, ogljikovo jeklo, medenino, aluminij in ostale barvne kovine. Lahko se uporablja z elektrodami z različnimi lastnostmi in materiali, vključno s kislimi, bazičnimi in zrnatimi. Lahko ga uporabite na velikih višinah, v različnih atmosferskih tlakih, zunaj in stran od objekta. V primerjavi s klasičnimi varilniki je kompakten, z majhno prostornino in težo, enostaven za montažo in uporabo.

Manual metal arc (MMA) je ročno varjenje s prevlečeno elektrodo. Prednost te metode je predvsem pri montažnem varjenju glede na premičnost naprave.

Inverter - enosmernivarilni tok, namenjen za ročno varjenje s prevlečeno elektrodo. Vir je sestavljen iz modernih elementov s področja močnostne in krmilne elektronike. Zaradi tega se odlikuje z visoko zmogljivostjo pri nizki teži in z dobrimi varilnimi lastnostmi. Primeren je za uporabo pri montažnih in obrtniških delih. Razpon toka omogoča uporabo elektrod od premera 1,6 mm do premera 2,5/ oz. 4,0/ mm.

1. Stikalo za vklop
2. Zaščitni pokrov
3. Regulator za nastavitev toka
4. Priključna sponka za elektrodo "+"
5. Priključna sponka za maso "-"
6. Kontrolna lučka pri pregretju – LED dioda
7. LED dioda napajanja
8. Omrežni kabel

9. Ročaj

Opis na nalepki

10. Način prevajanja
(Prevodnik, transformator, usmernik)
11. Model
12. Simbol za ročno obločno varjenje
s prevlečenimi paličnimi elektrodami
13. Simbol za napajanje
14. Tip zaščite
15. Napetost brez obremenitve
16. Napajalna napetost
17. Delovna napetost
18. Maksimalni vhodni tok
19. Efektivni delovni tok
20. Nastavljivi izhodni tok
21. Evropski normativ za varilnike
za ročno obločno varjenje
z omejenim časom delovanja.
22. Delovni tok
23. Delovni ciklus, (v 10 minutnem časovnem obdobju – 35 % označuje
3,5 minute varjenja in 6,5 minute počitka, 100 % označuje neprekinjeno varjenje)
24. Napajalna frekvenca
25. Serijska številka
26. Razred izolacije
27. Visoka nevarnost poškodbe z električnim tokom

Pribor (10)
Ozemljitveni kabel, kabel z nosilcem za elektrode, ščit, krtača

PIKTOGRAMI
Piktogrami navedeni na embalaži izdelka :

a) Napajalna napetost
b) Nominalna moč
c) Premer elektrode
d) Razpon varilnega toka

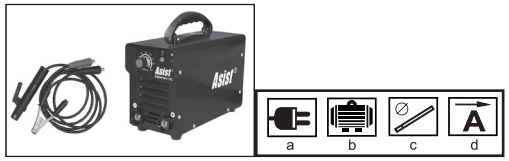


UPORABA IN DELOVANJE

Naprava ASIST je namenjena izključno za domačo ali hobi uporabo.
Proizvajalec in uvoznik ne priporočata uporabe v ekstremnih pogojih ter pri visoki obremenitvi.
Kakršnekoli dodatne zahteve so predmet dogovora med proizvajalcem in kupcem.

Upoštevajte, da naše naprave glede na svoj namen niso bile načrtovane za poslovno, obrtniško ali industrijsko uporabo. Ne prevzemamo nobene odgovornosti, če je naprava uporabljena za poslovne, obrtniške ali industrijske namene ter pri primerljivih dejavnostih.

MONTAŽA
Električna energija je inducirana z napravo s kompenzacijo napetosti električne energije.
Preverite, ali je električni priključek varovan v skladu s podatki na nazivni nalepki stroja. Naprava je dimenzionirana za kompenzacijo nihanja mrežne napetosti. Nihanja ± 15 % povzročijo spremembo varilnega toka za ± 3 %. Poskrbite, da prezračevalne reže na prednji plošči ne bi bile zamašene ter da bi ostale čiste tudi med uporabo naprave. S tem preprečite škodljivo pregretje naprave.
V primeru, da uporabljate dolg kabel je za preprečevanje padca napetosti priporočljiv večji premer kabla. Če je kabel predolg, lahko vpliva na zmogljivost sistema napajanja. Uporabite podaljšek do 10 m dolžine s prerezom najmanj 1,5 mm2, od 10 do 20 m dolžine prerez najmanj 2,5 mm2, od 20 m do 50 m dolžine pa prerez najmanj 4 mm2.

Prepričajte se, da dovod zraka do naprave ni blokiran ali zakrit, da bi hlajenje naprave zadostno izpolnjevalo svojo funkcijo.
Za preprečitev poškodbe z električnim tokom mora biti inverter ustrezno ozemljen. Ozemljitev mora izvesti izključno oseba s strokovno kvalifikacijo.

Varjenje s prevlečeno elektrodo (MMA)
Natančno se držite varnostnih navodil. Varilni pribor trdno priključite, da preprečite izgube energije.

1. V čeljust držala namestite ustrezno elektrodo.
2. Spojko ozemljitvenega kabla vstavite v negativni pol (-) s hitro spojko in jo priključite na ozemljitveno sponko v bližini mesta varjenja.
3. Spojko kabla z držalom elektrod potisnite v pozitivni pol (+) s hitro spojko.
4. DC – enosmerna varilna naprava ima dva načina priklopa: pozitiven priklop in negativen priklop.
Pri zamenjavi polov je nujno potrebno prestaviti hitre spojke, in sicer spojko ozemljitvenega kabla na pozitivni pol (+), spojko držal elektrod pa na negativni pol (-).
5. Na stikalu za izbiro amperov nastavite intenzivnost varilnega toka.
6. Stikalo za vklop preklopite na položaj "I".
7. Inverter je pripravljen za uporabo.

Opozorilo. Med varjenjem ne izklapljajte motorja, saj bi to lahko povzročilo resno poškodbo naprave. V premorih med varjenjem odlagajte držalo elektrod tako, da ne bi prišlo do telesne poškodbe ali kratkega stika med varjenim predmetom.

UPORABA ELEKTROD (rutilnih in bazičnih)
Za manj izkušene varilce priporočamo uporabo rutilove elektrode. Ta se lažje vžiga in dobro drži oblok. To elektrodo se priključuje na negativen pol inverterja. Ozemljitvena sponka varjenega predmeta na pozitiven pol inverterja

| Specifikacija | Ø 1,6 | Ø 2,0 | Ø 2,5 |
|---|---|---|---|
| Tok | 30-50 A | 40-60 A | 60-85 A |

Za izkušene varilce priporočamo uporabo bazične elektrode. Ta je bolj občutljiva za preobremenitev z varilnim tokom in zahteva kratki oblok, ustvarja pa gosto tekočo kovino in dober talilni žleb. To elektrodo se priklopi na pozitivni pol inverterja. Ozemljitvena sponka varjenega predmeta na negativen pol inverterja.

| Specifikacija | Ø 2,0 | Ø 2,5 |
|---|---|---|
| Tok | 45-70 A | 65-85 A |

Premer elektrode je potrebno izbrati glede na vrsto in lastnosti varjenega materiala.
Varilni tok je odvisen od premera uporabljene elektrode, debeline materiala, oblike zvara in načina varjenja. Pri manjšem toku nastajajo manjši vari z manjšo količino taline, pri večjem toku pa večji vari, vendar tudi večja količina slabo kontrolirane taline. Pri varjenju nad glavo in v podobnih težkih položajih izberite manjši tok.

Hitrost varjenja bi morala biti takšna, da bi bil zvar širok vsaj toliko kot je premer elektrode. Pri majhni hitrosti je zvar po nepotrebnem širok, pri veliki hitrosti je zvar prešibak.

Konec elektrode naj bi bil priključen v majhni oddaljenosti nad varjenim materialom. V oddaljenosti približno kot je debelina jedra elektrode. Dolg oblok povzroča majhen var in precejšnje pljuske varilne kovine.
Kratek oblok povzroča prekomerno kopičenje kovine.

Kot nagiba med elektrodo in varjenimi materiali bi moral biti isti, spreminjati ga je mogoče v odvisnosti od oblike varjenih materialov. Elektrodo naj bi naklanjali proti materialu zelo nalahno. Pri varjenju brez nagiba prihaja do prehitevanja žlindre pred varjeni spoj.

TEŽAVE, S KATERIMI SE MED VARJENJEM LAHKO SREČATE
Na varjenje lahko vplivajo različni dejavniki. Varjeni materiali, dejavniki okolja in napajanje. Uporabnik naj upošteva vse pogoje varjenja.

A. Varjenje z oblokom – pomembni pogoji:
1. Bodite pozorni, da je kvaliteta elektrod visoka (stanje konice, ipd.)
2. V primeru, da elektroda ni izsušena, povzroči nekvaliteten oblok, zvar se poškoduje, hkrati pa se poslabša kvaliteta.
3. V primeru, da uporabljate pretirano dolg podaljšek, napajalna napetost pada.

B. Izhodni električni tok nima predpisane vrednosti:
V primeru, da vrednost napajalne napetosti odstopa od predpisane vrednosti, povzroči odstopanje izhodnega električnega toka od predpisane vrednosti.

C. Električni tok med delovanjem naprave ni stabilen:
To povzročajo naslednji dejavniki:
1. Omrežna napetost se je spremenila.
2. Obstajajo škodljive motnje iz električnega omrežja ali od druge naprave

D. Pri varjenju nastajajo prevelike kapljice:
1. Prevelik električni rok na dani premer elektrode.
2. Polariteta priklopa izstopne sponke je neustrezna, nastavite obratno polariteto.

ČIŠČENJE IN VZDRŽEVANJE

! Pred čiščenjem in vzdrževanjem vedno izključite dovodni kabel iz vtičnice.
Napravo hranite na suhem mestu in izven dosega otrok.
1. Inverter redno čistite s suho in čisto krpo. V primeru, da naprava deluje v okolju, ki je onesnaženo z dimom in onesnaženim zrakom, napravo čistite vsak dan.
2. Za čiščenje lahko uporabite stisnjen zrak, vendar pazite na njegov tlak, da ne poškodujete majhnih delov v notranjosti stroja.
3. Poskrbite, da voda ne pride vnotranjost stroja. V primeru, da je zaradi pomanjkanja nadzora prišlo do tega, osušite notranjost naprave in kontaktirajte servisni center.

TEHNIČNI PODATKI AEIW120-DC2

| | |
|---|---|
| Napajalna napetost | 230 V |
| Napajalna frekvenca | 50 Hz |
| Nominalna moč | 4,0 kW |
| Vhodni nominalni tok | 14,8 A |
| Napetost brez obremenitve | 70 V |
| Razpon varilnega toka | 10-120 A |
| Vhodna nominalna napetost | 24,8 V |
| Delovni ciklus | 120 A/ 35 % |
| Elektrode | max. Ø 3,2 |
| Pokrov IP | IP 21S |
| Teža | 4,5 kg |
| Razred zaščite | I. |
| Dimenzije | 310x195x122 mm |

TEHNIČNI PODATKI AEIW160-DC2

| | |
|---|---|
| Napajalna napetost | 230 V |
| Napajalna frekvenca | 50 Hz |
| Nominalna moč | 4,8 kW |
| Vhodni nominalni tok | 23,2 A |
| Napetost brez obremenitve | 70 V |
| Razpon varilnega toka | 10-160 A |
| Vhodna nominalna napetost | 26,4 V |
| Delovni ciklus | 160 A/ 35 % |
| Elektrode | max. Ø 4,0 |
| Pokrov IP | IP 21S |
| Teža | 4,8 kg |
| Razred zaščite | I. |
| Dimenzije | 310x195x122 mm |

VAROVANJE OKOLJA RAVNANJE Z ODPADKI

Zaradi varovanja okolja je elektronsko orodje, dodatno opremo in embalažo potrebno reciklirati.

Elektronskega orodjane odlagajte skupaj z gospodinjskimi odpadki!
Skladno z evropsko uredbo WEEE (2012/19/EU) o starih električnih in elektronskih napravah in v skladu z njeno uporabo v nacionalni zakonodaji, mora biti elektronsko orodje, ki ni več v uporabi, vrnjeno na kraj nakupa ali na zbirno mesto, kije namenjeno za zbiranje in uničevanje elektronskih naprava. Na ta način se elektronske naprave zbirajo, razstavijo in reciklirajo na okolju prijazen način.

GARANCIJA
V priloženem materialu boste našli specifikacijo garancijskih pogojev.

Datum izdelave
Datum izdelave je del proizvodne številke, ki je navedena na nalepki izdelka. Proizvodna številka ima zapis oblike AAAA-CCCC-DD-HHHHH – kjer je CCCC leto izdelave, DD pa mesec izdelave.

## Garancijski pogoji

1. Družba Wetra - XT, ČR s.r.o. za izdelke znamke ASIST zagotavlja garancijo v trajanju 12 mesecev od datuma nakupa.
12-mesečna garancija ne velja v primeru večjih poškodb zaradi obrabe ali nepravilnega rokovanja v skladu z navodili za uporabo. Življenjska doba baterije je 6 mesecev od dneva nakupa.
2. Garancija vključuje brezplačno popravilo ali zamenjavo okvarjenih – poškodovanih delov.
3. Glede na to, da je orodje ASIST namenjeno izključno za domačo ali hobi uporabo, proizvajalec in dobavitelj ne priporočata uporabe tega orodja v ekstremnih pogojih ali za podjetniško dejavnost.
4. Garancije ni moč uveljavljati za škodo in napake nastale zaradi nepravilne uporabe, preobremenitve, uporabe neprimernega orodja, mehanskih poškodb, nepooblaščenega popravila in obrabe.
Prav tako garancija ne krije škode, ki je nastala zaradi uporabe orodja za namen, za katerega ni bilo predvideno.
5. Dobavitelj ali prodajalec ne odgovarjata za škodo nastalo zaradi nestrokovnega ravnanja s tem izdelkom.
6. V primeru uveljavljanja garancije priporočamo predložitev dokazila, s katerim stranka dokaže nakup izdelka in na katerem so označeni: datum prodaje, tipska oznaka izdelka, serijska številka izdelka, žig prodajalne in podpis prodajalca.
Zaradi hitrejšega reševanja reklamacij in enostavnejše identifikacije izdelka priporočamo izpolnitev garancijskega lista, ki sestavlja spremljajočo dokumentacijo.
7. Priporočamo, da se orodje v popravilo preda pooblaščenemu serviserju skupaj s priloženimi dokumenti (lahko tudi kopijami).
Iz zgoraj navedenih razlogov priporočamo priložitev izpolnjenega garancijskega lista. Izdelek pošiljajte v trdni embalaži (priporočamo prvotno embalažo, ki je prilagojena prav temu izdelku). Tako boste preprečili morebitne poškodbe med prevozom.
8. Reklamacijo uveljavljate pri prodajalcu, kjer ste napravo ali orodje kupili.
9. Garancija se podaljša za čas, ko je bil izdelek na garancijskem popravilu.
10. V kolikor bo med servisnim pregledom reklamiranega izdelka, s strani serviserja ugotovljeno, da je bila okvara povzročena zaradi nepravilne uporabe izdelka in bo s tem reklamacija izdelka zavrnjena, se popravilo opravi na stroške lastnika, in sicerle v primeru, da bo zanj zaprosil.
11. Družba WETRA-XT, ČR s.r.o. strankam ponuja možnost podaljšanja garancije do 36 mesecev. Da bi bili upravičeni do tega podaljšanja garancije zunaj zakonskega garancijskega roka (12 mesecev), je potrebno izpolnit naslednje pogoje:
a) Pred iztekom zakonsko določenega garancijskega roka morate delujoči izdelek prinesti na brezplačni pregled na pooblaščeni servis v 10 do 12 mesecih od datuma nakupa izdelka.
b) Na brezplačnem garancijskem pregledu za podaljšanje garancijskega roka je stranka dolžna predložiti originalno potrdilo in garancijo potrjeno s strani prodajalca. V garancijskem listu morajo biti čitljivo zapisani datum nakupa izdelka, tipska oznaka in serijska številka izdelka. Skupaj z originalnim garancijskim listom je potrebno predložiti tudi originalni račun nakupa.
c) Popolnoma funkcionalni izdelek mora biti na servisni pregled dostavljen čist in v celoti, vključno z vsemi deli in priborom.
d) Po servisnem pregledu bo stranki v garancijskem listu potrjen zahtevek za brezplačno podaljšano garancijo za eno leto.
e) Prevoz naprave s servisa k stranki zagotavlja proizvajalec strankine stroške.
Izdelek:

| | |
|---|---|
| Izdelek: | |
| Tip | Serijska številka: |
| Žig in podpis: | Datum prodaje: |
| Vpisi servisa: | |

Pri uveljavljanju reklamacije priporočamo predložitev dokazila o nakupu oziroma garancijski list. Izdelano za Wetra group v PRC. Lokacija pooblaščenega servisa

**www.wetra-xt.com/servis**

# EU - IZJAVA O SKLADNOSTI

***Mi, dobavitelj***
***(skladno z Zakonom št. 22/1997, § 2, odst. e)***
***WETRA-XT, ČR s.r.o., Náchodská 1623, Praha 9, ČR***
***ID za DDV 25632833***
***Izjavljamo, da je izdelek***

***Tip: AEIW120-DC2, AEIW160-DC2***
***Naziv:: INVERTERSKI VARILNI APARAT***
***Tehnični podatki***
***Vhodna napetost 230V~50Hz***
***Nominalna moč 4,0 KW/ 4,8 KW***
***Razpon varilnega toka 10-120 A/ 10-160 A***
***skladen z vsemi ustreznimi določbami naslednjih predpisov Evropske unije:***
***EC Machinery Directive (MD) 2006/42/EC***
***EC Low Voltage Directive (LVD) 2006/95/EC***
***EC Electromagnetic Compatibility Directive (EMC) 2004/108/EC***
***Noise directive (ND) 2005/88/EC***
***Lastnosti in tehnične specifikacije izdelka so v skladu z normativi EU:***
***EN 60974-1, EN 60974-10, EN 55011***

***Izdelek izpolnjuje zahteve iz uredbe RoHS (2011/65/EC).***

***Oseba, odgovorna za sestavljanje tehnične dokumentacije:***
***Alexandr Herda, general manager***
***WETRA-XT, ČR s.r.o.***
***Náchodská 1623, Praha 9, ČR***
***Datum: 2014-10-01***

Alexandr Herda, general manager

Praha, 2014-10-01

## Seznam delov

| no. | ime |
|---|---|
| 1 | diode heat sink |
| 2 | main PC baord with SMD |
| 3 | inductor holder |
| 4 | auxiliary |
| 5 | main transformer |
| 6 | control board |
| 7 | current transformer |
| 8 | thermoral sensor |
| 9 | IGBT heat sink |
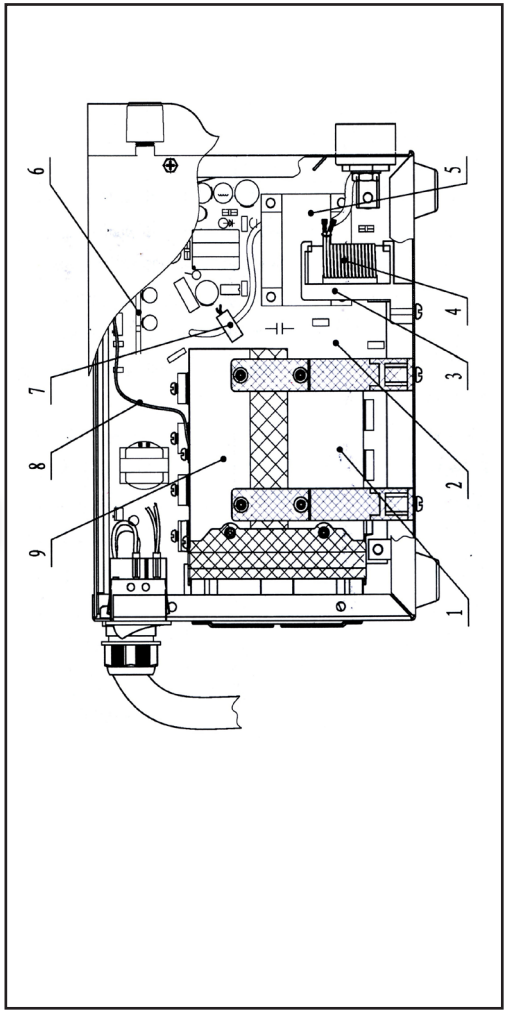
## namestitev diagram